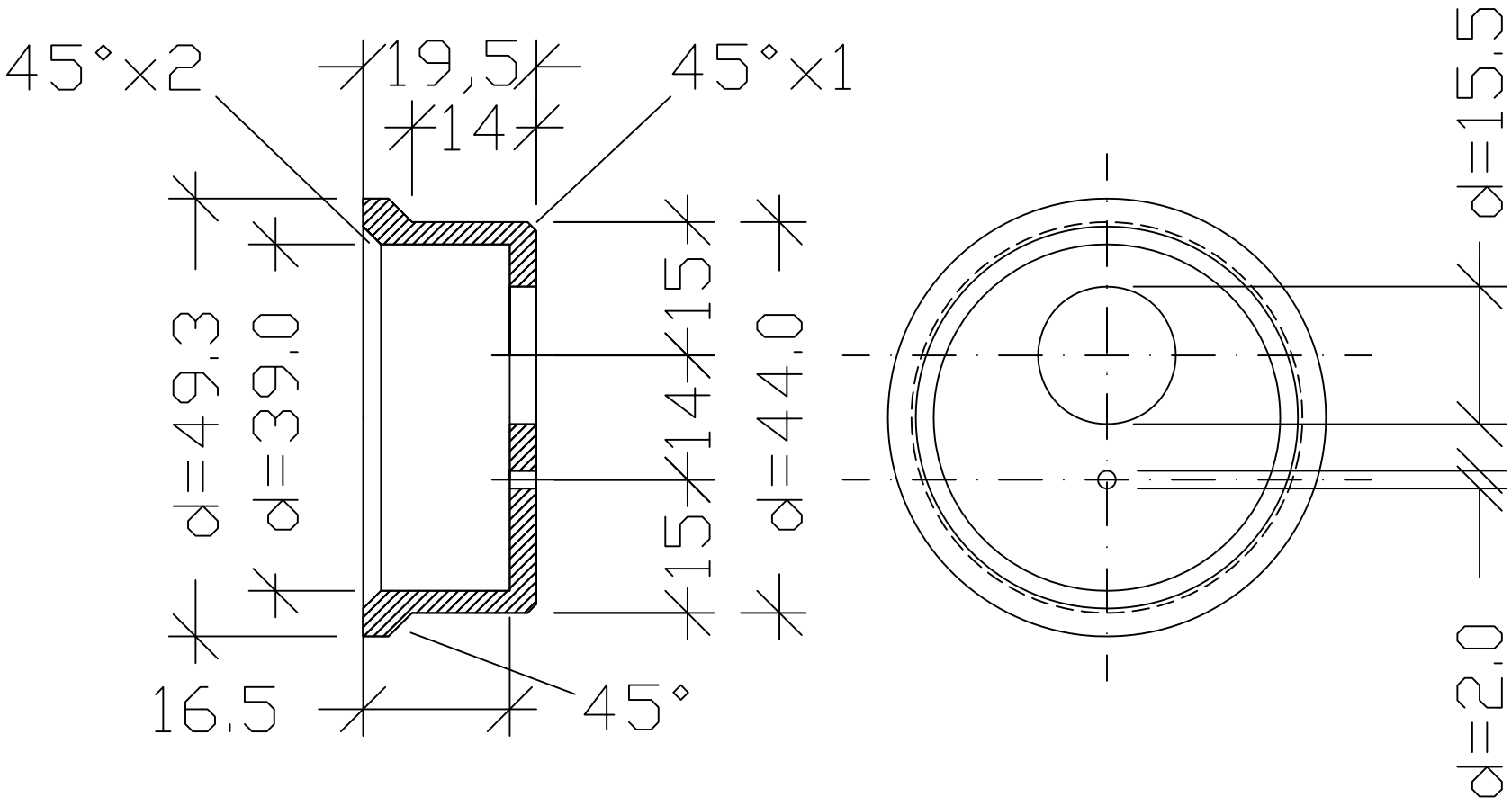

Tankschloss TR4/4A, Verfasser: Marco
Maßstab 2:1, alle Maße in mm
Version 05/2016